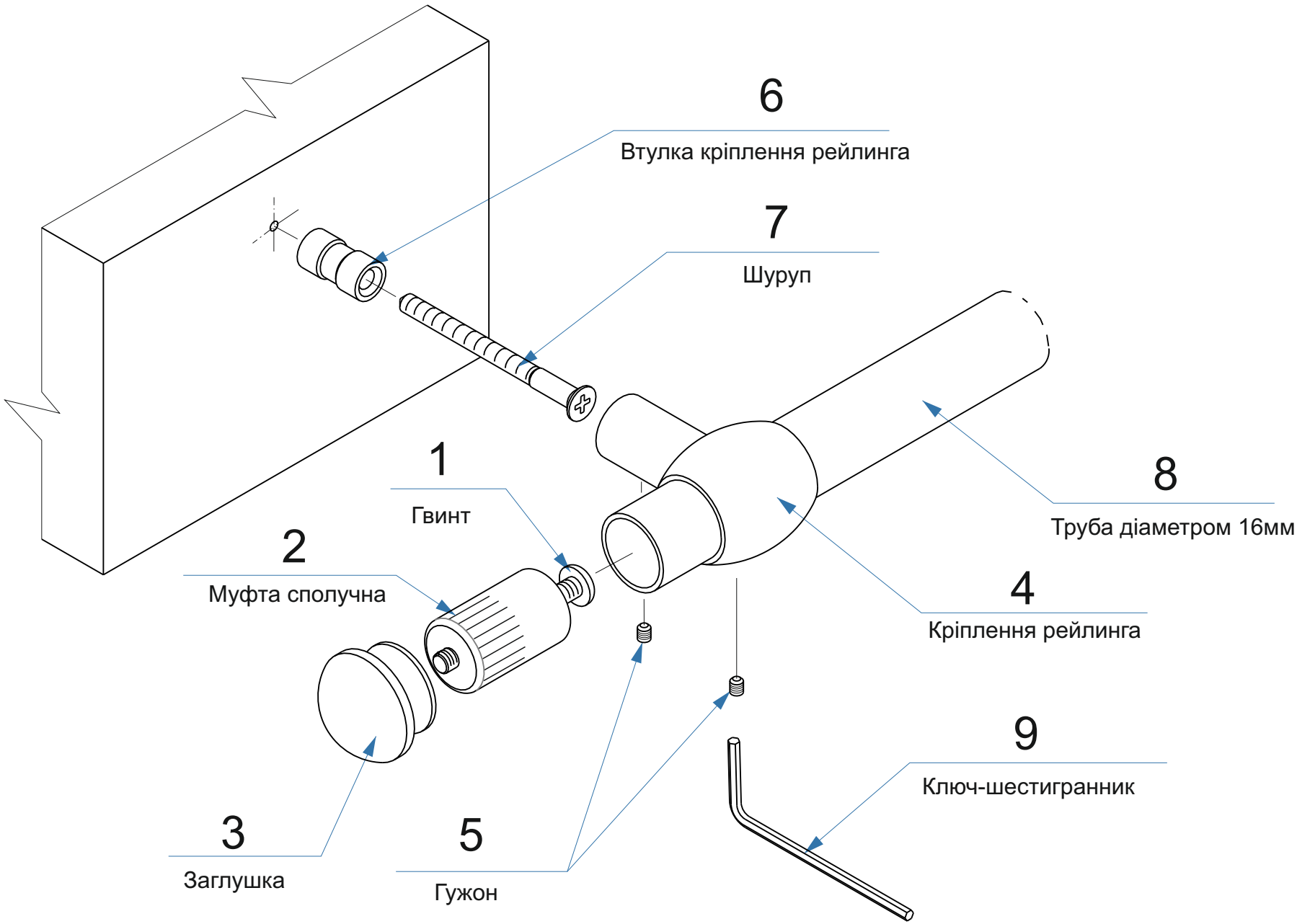Схема кріплення рейлинга диаметром 16мм